PIAB 刻度测力计

PIAB刻度测力计用于精确测量张力，坚固耐用，性能可靠。遵守IEC529,符合防护等级IP67。

应用范围

PIAB刻度测力计是一种适应全天候的设备，同样可用于实验室或户外的机械力的测量和称重。

功能

拉杆通过方螺纹阀杆带动刻度鼓，吸能元件带有特制的Belleville弹簧垫圈（膜片式弹簧垫圈），保护元件不受磨损。弹簧垫圈承载不能超负荷。

安全性能

安全系数5:1， 保证断裂前承受满量程的5倍负载。抗断裂性能已经通过瑞典国家材料测试研究所检测。PIAB刻度测力计可超载100%不影响精度。

型号M-G的PIAB刻度测力计眼形钩架采用落锻钢材料（SIS 2174, St 52-3N acc. to DIN17100, 50 D acc. to BS 4360），保证在温度低至-20° C时仍满足耐冲击强度。

拉杆的O型密封圈有氯丁橡胶膜保护。瞬时卸载时，比如在断裂试验中，拉杆的返回运动被特制的弹簧垫圈所延迟。

PIAB刻度测力计经过国家职业安全及健康监管局检测，检测项目包括与起重装置提升系统的整体连接，试验时对负载的称重测量。

远程读数

PIAB刻度测力计内置精密电位计来实现远程读数。电位计可以直接连接到PIAB刻度测力计的刻度机构上。电位器的电阻与刻度测力计的负载成比例。电阻在接收仪器上显示，单独校准，与刻度测力计标有相同的序列号。通过面板上接线盒内的接线板实现导电连接。

接触功能

PIAB 刻度测力计可以安装一个可调节的开关头，利用拉杆直接影响微动开关。PIAB刻度测力计给电触头功能设定一个预设值。 详细技术信息可参考PIAB开关式刻度测力计9116-1。

防锈保护

PIAB刻度测力计完全耐压密封，每个测力计都经过了压力测试。表层是镀锌的，经过铬酸盐钝化处理。

如果PIAB刻度测力计用在腐蚀性强的场合，可以涂聚酯漆。

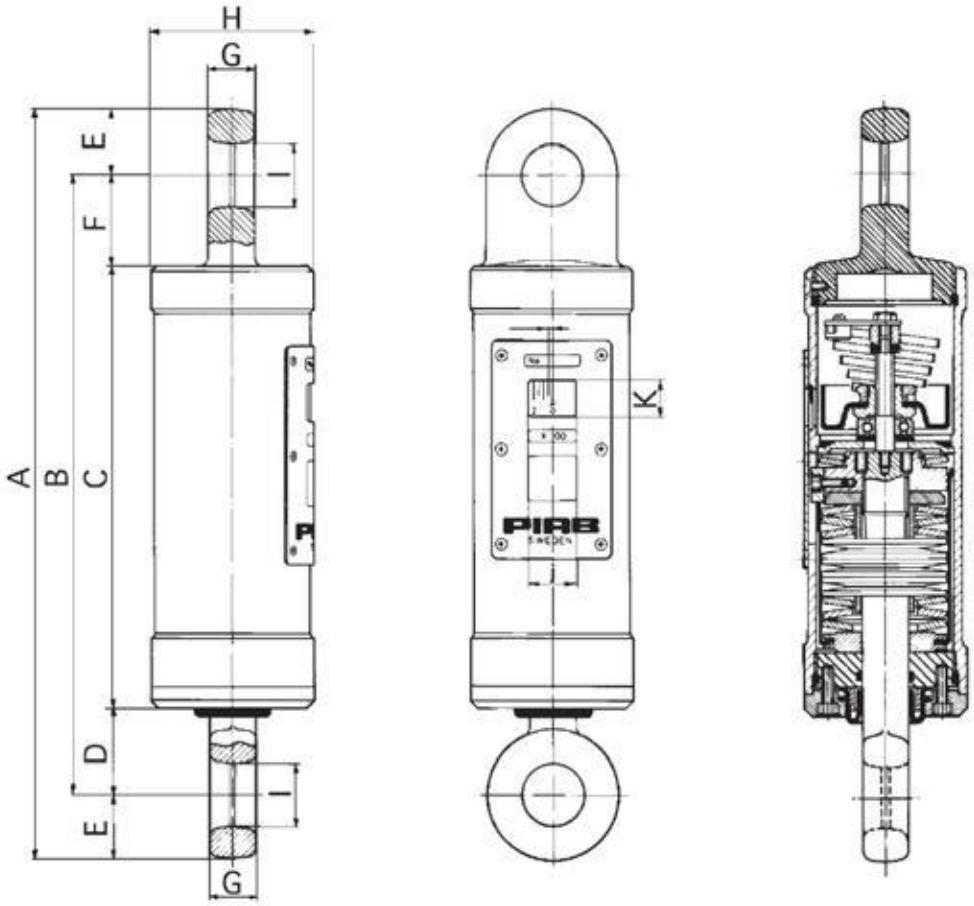

技术参数

精度

满量程的±0,6%.

工作温度

最大.+60° C.

皮重

刻度测力计可去掉大概满刻度值10%左右的皮重。为了获得最精确的测量值，刻度测力计应提供校准过的已知皮重。

刻度

底色为白色，刻度以黑色标记。刻度测力计可以用kg, kp, N, lb., cwt.等单位来标记刻度。

防护等级

IP 67, IEC 529 NEMA 4X

产品编号	型号	范围	刻度		净重	测量值 MM									
			1	MM		A	B	C	D	E	F	G	H	I	JxK
300015	K*	0-250 kg	5 kg	2,2	1,9 kg	266	230	165	42	18	23	20	50	17	24x20
300020	A*	0-500kg	10 kg	2											
300025	B*	0-1000 kg	20 kg												
**) 300030	Bx1,5	0-1500 kg	50 kg	3,6	2,3 kg	292	256	191	42	18	23	20	50	17	
300030	M	0-2000 kg	25 kg	2,3	7,8 kg	395	327	234	45	34	48	25	86	33	26x20
300035	O	0-3000 kg	50 kg	2,5											
300040	Q	0-5000 kg	50 kg	2,5	15 kg	413	329	230	45	42	55	30	122	40	
300045	S	0-10000 kg	100 kg	3,5	26,5 kg	495	385	260	60	55	65	45	149	56	
300050	U	0-20000 kg	200 kg	4,2	78 kg	675	505	300	102	85	103	70	228	81	65x23
300055	G	0-25000 kg	200 kg												
300060	E	0-50000 kg	250 kg	2,7	115 kg	831	631	387	123	100	121	95	234	115	

满量程时的拉杆运动大概10mm。

**型号为K-B的刻度测力计自带了电位计，长度增加了56mm。*

本公司保留修改的权利，无义务另行通知。

***) 安全系数： 4:1*

PIAB 刻度测力计的应用案例

在线路施工时，根据具体种类和条件控制安装的紧线的张力很重要。

在现场施工时，需要重量轻巧，坚固耐用的测量仪器。

PIAB 测力计是您的最佳选择。

按照强制性标准要求，检测职业安全和健康需要的安全带或安全绳等。

PIAB 刻度测力计安装在吊钩上，可测出所提升物实际重量，过载会报警，电源被切断。

CERTIFIED ISO 9001 COMPANY